www.somfy.com

WIRED TECHNOLOGY

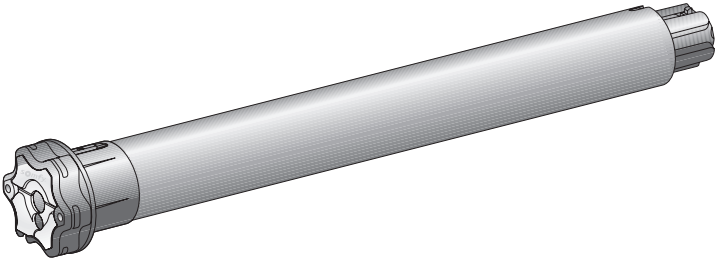

Sonesse 50 RA

EN Operating and installation guide

AR دليل التركيب والاستعمال

Ref. 5106203B

somfy®

EN

ORIGINAL GUIDE

CONTENTS

1. **Fields of application and liability** 2
   1.1 Fields of application 2
   1.2 liability 3
2. **Installation** 3
   2.1. Installation 3
   2.2. Wiring 4
   2.3. Commissioning 5
   2.4. Tips and recommendations for installation 6
3. **Use and maintenance** 7
   3.1. Up and Down buttons 7
   3.2. STOP functionx
   3.3. Tips and recommendations for use 7
4. **Technical data** 7

The Sonesse 50 drive has been developed to meet indoor awning drive requirements.

Its quiet operation ensures user comfort and well-being.

For more information, and to optimise the acoustic performance of your indoor awning, please contact a Somfy adviser.

This operating and installation guide applies to all Sonesse 50 drive torque/speed, control technology and motor head (star head or round head) versions.

1. FIELDS OF APPLICATION AND LIABILITY

1.1 FIELDS OF APPLICATION

The Sonesse 50 drive is designed to drive all types of indoor awning

(roller blinds, boat blinds, Roman blinds, Venetian blinds and projection screens), excluding pantographs.

The Sonesse 50 drive is designed to drive multi-banding roller blinds.

The Sonesse 50 drive is designed to drive several roller blinds simultaneously, where these are interconnected by a drive bracket.

The Sonesse 50 drive is not designed to be used with a compensating spring.

Any use outside the fields of application is prohibited, in particular:

The Sonesse 50 drive is not designed for outdoor awnings (e.g. outdoor vertical blinds, roller shutters, etc.)

 Copyright © 2016-2017 Somfy Activités SA, Société Anonyme. All rights reserved.

1.2 LIABILITY

Before installing and using the Sonesse 50 drive, please read **operating and installation guide carefully**. In addition to following the instructions given in this guide, the instructions detailed in the attached **Safety instructions** document must also be observed.

The Sonesse 50 drive must be installed by a drive and home automation professional, according to instructions from Somfy and the regulations applicable in the country in which it is commissioned.

It is prohibited to use the Sonesse 50 drive outside the fields of application described above. Such use, and any failure to comply with the instructions given in this guide and in the attached **Safety instructions** document, absolves Somfy of any liability and invalidates the warranty.

The installer must inform its customers of the operating and maintenance conditions for the Sonesse 50 drive and must provide them with the instructions for use and maintenance, and the attached **Safety instructions** document, after installing the Sonesse 50 drive. Any After-Sales Service operation on the Sonesse 50 drive must be performed by a drive and home automation professional.

If in doubt when installing the Sonesse 50 drive, or to obtain additional information, contact a Somfy adviser or go to the website www.somfy.com.

Safety warning! Caution! Information Λ Up V Down

2. INSTALLATION

Instructions which **must** be followed by the drive and home automation professional installing the Sonesse 50 drive.

Never drop, knock, drill or submerge the drive.

Install a separate control point for each drive.

Never connect two control points to a single motor.

Never connect two motors to a single control point.

2.1. INSTALLATION

2.1.1. Preparing the drive

1) Fit the accessories required to integrate the drive in the roller tube:

• Either fit the drive wheel **a** on the drive.

• Or fit the crown **b** and the drive wheel **c** on the drive.

2) Measure the length (L1) between the inner edge of the drive head and the rim of the drive wheel.

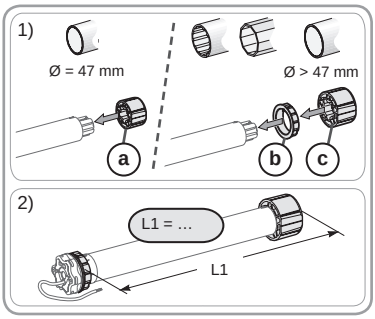

2.1.2. Tube preparation

1) Cut the roller tube to the required length, depending on the motorised product.

2) Deburr the roller tube and remove the swarf.

3) For roller tubes which are smooth inside, cut a notch with the following measurements:

d = 4 mm /0.16 In ; **e** = 28 mm /1.1 In.

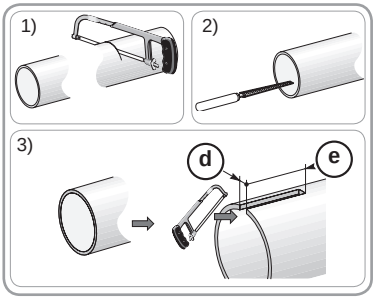

Copyright © 2016-2017 Somfy Activités SA, Société Anonyme. All rights reserved.

2.1.3. Drive/tube assembly

1) Slide the drive into the roller tube.

For roller tubes which are smooth inside, position the notch previously cut on the boss on the crown.

2) The drive wheel must be locked in place to prevent it moving along the roller tube:

- This can be done either by fixing the roller tube to the drive wheel using 4 x Ø 5 mm self-tapping screws, or by using 4 x Ø 4.8 mm steel pop rivets placed 5 mm to 15 mm from the outer rim of the drive wheel, regardless of the roller tube.

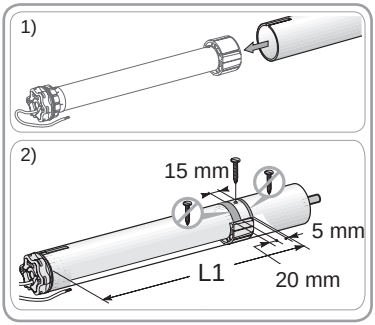

The screws or pop rivets must only be attached to the drive wheel and not to the drive.

- Alternatively, a drive wheel stop can be used for tubes which are not smooth.

2.1.4. Installing the drive/tube assembly

1) Install and fix the drive/tube assembly onto the end bracket **f** and onto the drive bracket **g**:

Ensure that the drive/tube assembly is secured onto the end bracket. This operation prevents the drive/tube assembly from coming out of the end bracket mounting when the roller blind reaches the lower end limit position.

2) Depending on the type of bracket, fit the stop ring **h** in place.

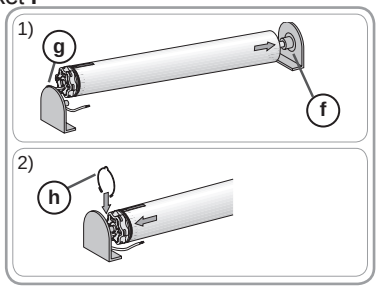

2.2. WIRING

Cables which pass through a metal wall must be protected and isolated using a sheath or sleeve.

Attach cables to prevent any contact with moving parts.

The cable on the Sonesse 50 can be removed. If it is damaged, replace it with an identical cable.

Leave the drive power supply cable accessible: it must be possible to replace it easily.

Always make a loop in the power supply cable to prevent water entering the drive!

- Switch off the power supply.
- Connect the drive according to the information in the table below:

	Neutral	Live	Live	Earth
230V -50 Hz	Blue	Brown	Black	Yellow/ green
220V -60 Hz				
120V -60 Hz	White	Black	Red	Green
100V -50/60 Hz				

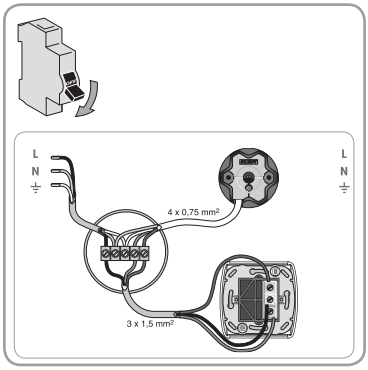

 Copyright © 2016-2017 Somfy Activités SA, Société Anonyme. All rights reserved.

2.3. COMMISSIONING

2.3.1. Checking the direction of rotation

1) Remove the protective housing.

Press the white and yellow buttons simultaneously.

2) Switch the power back on.

3) Press the **Λ** button on the control point:

a) If the motorised product rises (a), the direction of rotation is correct: Move onto the section entitled “Setting the end limits”.

b) If the motorised product lowers (b), the direction of rotation is incorrect: Move onto the next step.

4) Switch off the power supply.

Reverse the 2 phase wires on the control point.

5) Switch the power back on.

Press the **Λ** button on the control point to check the direction of rotation.

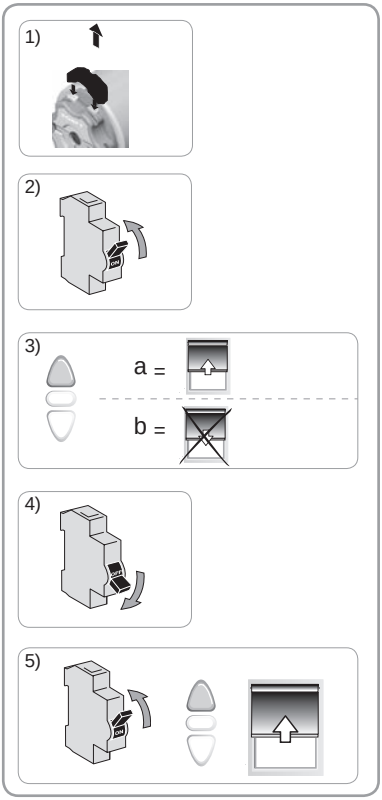

2.3.2. Setting the end limits

The end limits can be set in any sequence.

Setting the upper end limit

1) Press the **Λ** button on the control point to raise the motorised product to the upper end limit.

2) Press the **Stop** button on the control point when the motorised product reaches the desired upper end limit.

Looking from the point of view of the motor head:

- If the motorised product rises on the left-hand side of the motor head, press the yellow button to unlock it: the upper end limit is set.
- If the motorised product rises on the right-hand side of the motor head, press the white button to unlock it: the upper end limit is set.

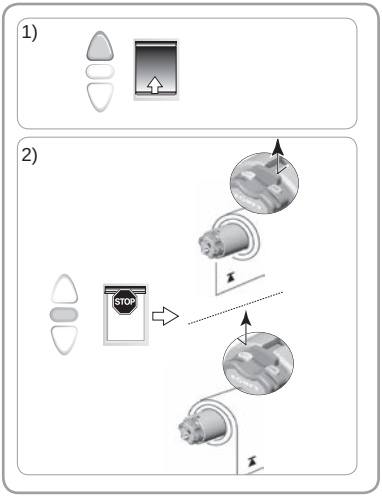

Copyright © 2016-2017 Somfy Activités SA, Société Anonyme. All rights reserved.

Setting the lower end limit

1) Press the **V** button on the control point to lower the motorised product to the lower end limit.

2) Press the **Stop** button on the control point when the motorised product reaches the desired lower end limit.

Looking from the point of view of the motor head:

- If the motorised product lowers on the left-hand side of the motor head, press the white button to unlock it: the lower end limit is set.
- If the motorised product lowers on the right-hand side of the motor head, press the yellow button to unlock it: the lower end limit is set.

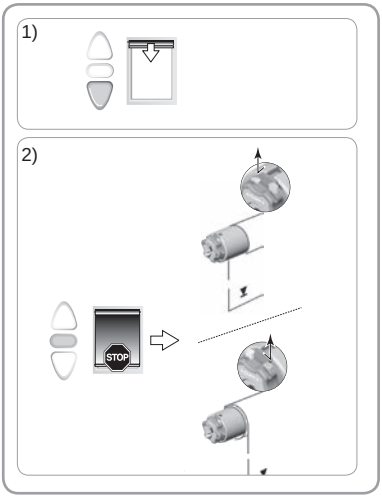

Refit the protective housing.

The end limits are set.

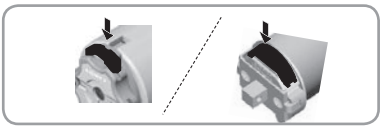

2.4. TIPS AND RECOMMENDATIONS FOR INSTALLATION

2.4.1. Questions about the Sonesse 50?

Observations	Possible causes	Solutions
The motorised product does not operate.	The wiring is incorrect.	Check the wiring and modify it if necessary.
	The drive is in thermal protection.	Wait until the motor cools down.
	The control point is not compatible.	Check for compatibility and replace the control point if necessary.
The motorised product is noisy:	The drive wheel and the crown are not suitable for the tube.	Replace the drive wheel and the crown
	The motorised product is compressed between the brackets	Increase the play between the brackets
	The tube contains swarf and screws.	Clean the roller tube.

 Copyright © 2016-2017 Somfy Activités SA, Société Anonyme. All rights reserved.

3. USE AND MAINTENANCE

This drive is maintenance-free

3.1. UP AND DOWN BUTTONS

Pressing the **Λ** or **V** button fully raises or lowers the motorised product.

3.2. STOP FUNCTION

The motorised product is moving.

Pressing the **Stop** button stops the motorised product.

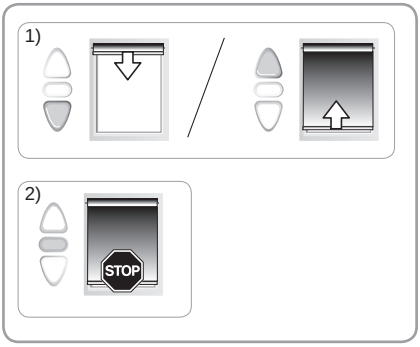

3.3. TIPS AND RECOMMENDATIONS FOR USE

3.3.1. Questions about the Sonesse 50?

Observations	Possible causes	Solutions
The motorised product does not operate.	The drive is in thermal protection.	Wait until the motor cools down.

If the motorised product still does not work, contact a drive and home automation professional.

4. TECHNICAL DATA

Power supply	230V~ 50 Hz	120V~ 60 Hz	220V~ 60 Hz	100V~ 50/60 Hz
Operating temperature	- 20°C to + 60°C			
Safety level	Class I			

Somfy Activités SA, F-74300 CLUSES as manufacturer hereby declares that the drive covered by these instructions when marked for input voltage 230V~50Hz and used as intended according to these instructions, is in compliance with the essential requirements of the applicable European Directives and in particular of the Machinery Directive **2006/42/EC** and EMC Directive **2014/30/EU**.

The full text of the EU declaration of conformity is available at www.somfy.com/ce.

Christian REY, Approval manager, acting on behalf of Activity director, Cluses, 09/2017.

Copyright © 2016-2017 Somfy Activités SA, Société Anonyme. All rights reserved.

الدليل الأصلي

الفهرس

1- **مجال التطبيق والمسئولية** 8
1-1 مجال التطبيق 8
1-2 المسئولية 9
2- **التركيب** 9
2-1. التجميع 9
2-2. التمديدات السلكية 10
2-3. التشغيل 11
2-4. اقتراحات ونصائح التركيب 12
3- **الاستخدام والصيانة** 13
3-1. أزرار الرفع والخفض 13
3-2. وظيفة إيقافx
3-3. اقتراحات ونصائح التركيب 13
4- **البيانات الفنية** 13

تم تطوير المحرِّك Sonesse 50 لتلبية الاحتياج إلى محرِّك للستائر الداخلية.

وهي تحقق الراحة والسلامة للمستخدم بفضل مستواها الصوتي المنخفض.

لمعرفة المزيد عنها وتحسين الأداء الصوتي لستارتكم الداخلية، لا تترددوا في الاتصال بأحد ممثّلي Somfy.

يتم استعمال هذا الدليل للتركيب والاستخدام مع كل أجهزة Sonesse 50 أيا كانت انحرافاته للاقتران/السرعة ولتكنولوجيات الإدارة ولرأس المحرِّك (رأس نجمي أو رأس مستدير).

1- مجال التطبيق والمسئولية

1-1 مجال التطبيق

تصميم محرِّكات Sonesse 50 للاستخدام مع كل أنواع الستائر الداخلية

(الستائر الدوارة، ستائر السفن، الستائر الرومانية، الستائر الفينيسية وشاشات العرض)، باستثناء النساخة الخرائطية.

تم تصميم محركات Sonesse 50 للاستخدام مع الستائر الدوارة متعددة الشرائط.

تم تصميم محركات Sonesse 50 للاستخدام مع ستائر دوارة متعددة في نفس الوقت، إذا كانت مرتبطة ببعضها البعض بواسطة حامل دفع.

محركات Sonesse 50 ليست مصممة للاستخدام مع زنبرك تعويض.

كل استخدام خارج نطاق التطبيق يكون ممنوعا، وبشكل خاص:

محركات Sonesse 50 ليست مصممة للاستخدام مع الستائر الخارجية (مثلا: الستائر العمودية الخارجية، المصاريع الدوارة، ...)

Copyright © 2016-2017 Somfy Activités SA, Société Anonyme. All rights reserved.

2-1 المسئولية

قبل تركيب واستخدام محركات Sonesse 50، اقرأ بعناية هذا **الدليل للتركيب والاستخدام**. بالإضافة إلى التعليمات المشروحة في هذا الدليل، التزم أيضا التعليمات المفصّلة في الوثيقة المرفقة **تعليمات الأمان**.

يجب تركيب محركات Sonesse 50 بواسطة متخصص بالمحرِّكات والتشغيل الآلي للمنازل، وفقا لتعليمات Somfy وللوائح المطبّقة في بلد التشغيل.

كل استخدام لمحركات Sonesse 50 خارج نطاق التطبيق المشروح أعلاه يكون ممنوعا. يؤدي ذلك، مثله مثل عدم الالتزام بالتعليمات الواردة في هذا الدليل وفي الوثيقة المرفقة **تعليمات الأمان**، إلى إنهاء أي مسئولية وضمان من قِبل Somfy.

يجب أن يعرِّف المركِّب العملاء شروط الاستخدام والصيانة لمحرك Sonesse 50 ويجب عليه توصيل تعليمات الاستخدام والصيانة إليهم، بالإضافة إلى الوثيقة المرفقة **تعليمات الأمان** بعد تركيب محرك Sonesse 50. تتطلب كل عمليات الخدمة بعد البيع على محركات Sonesse 50 الاستعانة بمتخصص بالمحرِّكات والتشغيل الآلي للمنازل.

إذا حدث شك أثناء تركيب محرك Sonesse 50 أو للحصول على معلومات إضافية، قم باستشارة ممثِّل Somfy أو بزيارة الموقع الإلكتروني www.somfy.com.

⚠ تحذير للأمان! | تنبيه! | ⓘ معلومات | ∧ الرفع | ∨ الخفض

2- التركيب

التعليمات التي يجب اتباعها **إلزاما** بواسطة متخصص المحرِّكات والتشغيل الآلي للمنازل القائم بتركيب محرِّك Sonesse 50.

لا تدع المحرِّك أبدا يسقط أو يتم صدمه أو ثقبه أو غمره.

قم بتركيب جهاز تحكم مفرد لكل محرِّك.

لا تقم أبدا بتوصيل نقطتي تحكم بمحرك واحد.

لا تقم أبدا بتوصيل محركين بنقطة تحكم واحدة.

2-1. التجميع

2-1-1. إعداد المحرك

1) قم بتجميع الملحقات الضرورية لتكامل المحرِّك داخل اسطوانة التدوير:

- إما بشكل منفرد العجلة **a** على المحرِّك.
- وإما التاج **b** والعجلة **c** على المحرِّك.

2) قم بقياس الطول (L1) بين الحافة الداخلية لرأس المحرِّك ونهاية العجلة.

2-1-2. إعداد الاسطوانة

1) اقطع اسطوانة التدوير بالطول المطلوب حسب المنتج الذي يستخدم المحرِّك.

2) قم بتجليخ زوائد اسطوانة التدوير وأزل البرادة.

3) بالنسبة إلى اسطوانات التدوير الملساء من الداخل، حدّد مقطعاً تبعاً للقياسات التالية:

d = 4 مم / 0.16 بوصة ؛ **e** = 28 مم / 1.1 بوصة.

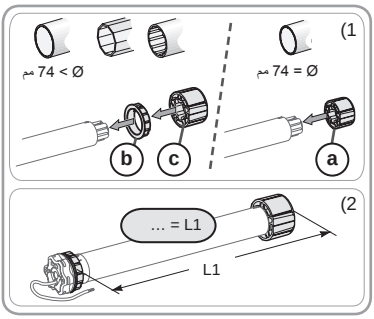

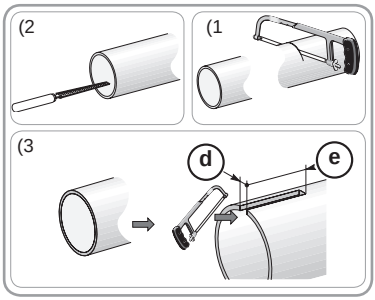

Copyright © 2016-2017 Somfy Activités SA, Société Anonyme. All rights reserved.

2-1-3. تجميع المحرِّك - الاسطوانة

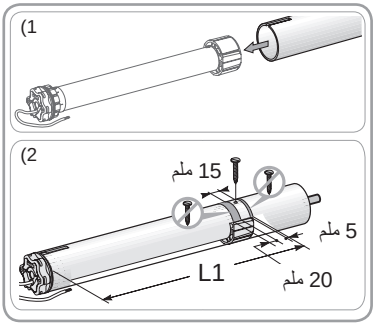

1) اجعل المحرِّك ينزلق داخل اسطوانة التدوير.

بالنسبة إلى اسطوانات التدوير الملساء من الداخل، ضع المقطع على أذن التاج.

2) يجب أن يتم حجز العجلة عند الانتقال داخل اسطوانة التدوير:

- إما بتثبيت اسطوانة التدوير على العجلة بمساعدة المسامير الأربعة parker Ø 5 مم أو 4 مسامير برشام pop من الصُلب Ø 4,8 مم موضوعة على مسافة بين 5 مم و 15 مم من النهاية الخارجية للعجلة، أيا كانت اسطوانة التدوير.

لا يجب تثبيت المسامير أو مسامير البرشام pop على المحرِّك ولكن فقط على العجلة.

- وإما بواسطة استخدام مانع عجلة، بالنسبة للاسطوانات غير الملساء.

2-1-4. تجميع مجموعة الاسطوانة - المحرِّك

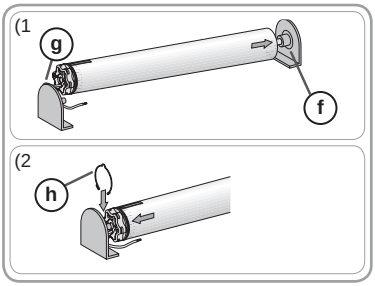

1) قم بتجميع وتثبيت مجموعة الاسطوانة-المحرِّك على الدعامة الطرفية **f** وعلى دعامة المحرِّك **g**:

تأكد أن مجموعة الاسطوانة-المحرِّك محكمة على الدعامة الطرفية. تسمح هذه العملية بتجنيب مجموعة الاسطوانة-المحرِّك الإفلات من التثبيت بالدعامة الطرفية عندما يصل المصراع الدوار إلى نهاية المشوار المنخفض.

2) تبعا لنوع الدعامة، ضع حلقة الإيقاف **h** في مكانها.

2-2. التمديدات السلكية

⚠ يجب أن تكون الأسلاك العابرة لحائط معدني محمية ومعزولة بواسطة كم أو غطاء.

⚠ وصّل الأسلاك لتجنب أي تلامس مع جزء متحرك.

⚠ كابل Sonesse 50 يمكن فكه. إذا كان تالفا، قم باستبداله بكابل مماثل.

اجعل كابل التغذية بالطاقة الخاص بالمحرك ممكن الوصول إليه: يجب أن يكون من الممكن استبداله بسهولة.

ضع دائماً حلقة إحكام في كبل منبع الطاقة للحيلولة دون تسرّب الماء إلى المحرّك!

- افصل منبع الطاقة.
- قم بتوصيل المحرّك تبعاً للمعلومات الواردة في الجدول أدناه:

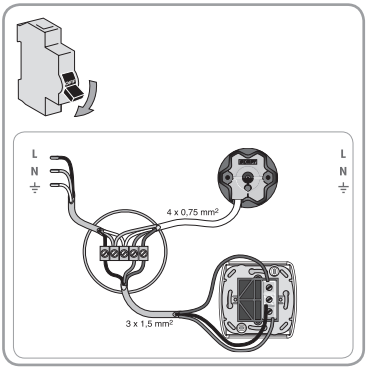

	محايد	زاهي اللون	زاهي اللون	أرضي
230 فولت - 50 هرتز	أزرق	بني	أسود	أصفر/أخضر
220 فولت - 60 هرتز				
120 فولت - 60 هرتز	أبيض	أسود	أحمر	أخضر
100 فولت - 60/50 هرتز				

Copyright © 2016-2017 Somfy Activités SA, Société Anonyme. All rights reserved.

2-3. التشغيل

2-3-1. التحقّق من اتجاه الدوران

1) ارفع الغطاء الواقي.

اضغط بالتزامن على الأزرار البيضاء والصفراء.

2) أعد توصيل التيار.

3) اضغط على زر Λ بجهاز التحكم:

a) إذا كان المنتج الذي يستخدم محرِّك يصعد (a)، فإن اتجاه الدوران صحيح: إنتقل إلى الفقرة التي تحمل عنوان "ضبط الحدود الطرفيّة".

b) إذا كان المنتج الذي يستخدم محرِّك يهبط (b)، فإن اتجاه الدوران غير صحيح: انتقل إلى المرحلة التالية

4) افصل التيّار الكهربائي.

اعكس سلكي الوجه على جهاز التحكم.

5) أعد توصيل التيّار الكهربائي.

إضغط على زر Λ في جهازالتحكم للتحكم في اتجاه الدوران.

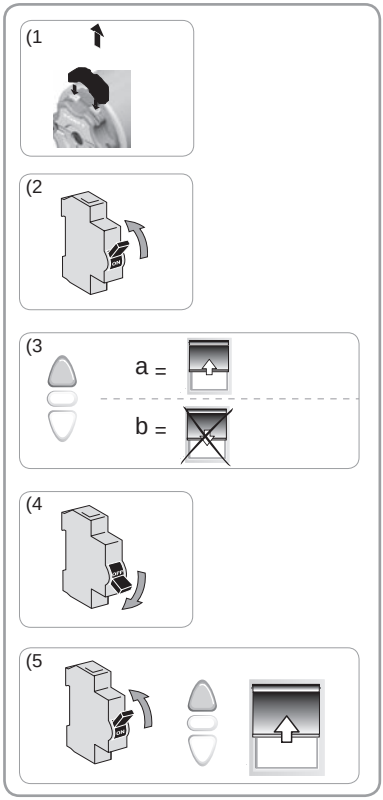

2-3-2. ضبط الحدود الطرفية

يمكن ضبط الحدود الطرفية بأي ترتيب.

ضبط الحد الطرفي العلوي

1) اضغط على زر Λ بجهاز التحكملرفع المنتج الذي يستخدم محرِّك إلى الحد الطرفي العلوي.

2) اضغط على زر **إيقاف** بجهاز التحكم عندما يصل المنتج الذي يستخدم محرِّك إلى الحد الطرفي العلوي المرغوب.

انظر إلى مستوى الرأس المحرِّك:

- إذا كان المنتج الذي يستخدم محرِّك يصعد من الجانب الأيسر للرأس المحرِّك، اضغط على الزر الأصفر لتحريره: فيتمّ ضبط الحدّ الطرفيّ العلويّ.
- إذا كان المنتج الذي يستخدم محرِّك يصعد من الجانب الأيمن للرأس المحرِّك، اضغط على الزر الأبيض لتحريره: فيتمّ ضبط الحدّ الطرفيّ العلويّ.

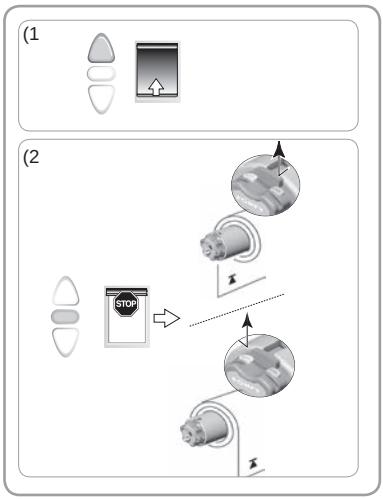

Copyright © 2016-2017 Somfy Activités SA, Société Anonyme. All rights reserved.

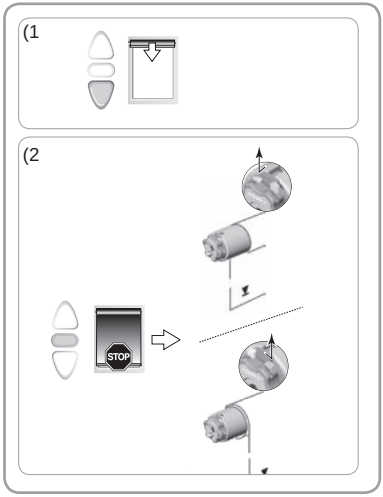

ضبط الحد الطرفي السفلي

1) اضغط على زر **V** بجهاز التحكملخفض المنتج الذي يستخدم محرِّك إلى الحد الطرفي السفلي.

2) اضغط على زر **إيقاف** بجهاز التحكم عندما يصل المنتج الذي يستخدم محرِّك إلى الحد الطرفي السفلي المرغوب.

انظر إلى مستوى الرأس المحرِّك:

- إذا كان المنتج الذي يستخدم محرِّك يهبط من الجانب الأيسر للرأس المحرِّك، اضغط على الزر الأبيض لتحريره: فيتمّ ضبط الحدّ الطرفيّ السفليّ.
- إذا كان المنتج الذي يستخدم محرِّك يهبط من الجانب الأيمن للرأس المحرِّك، اضغط على الزر الأصفر لتحريره: فيتمّ ضبط الحدّ الطرفيّ السفليّ.

أعد وضع الغطاء الواقي في مكانه.

تم ضبط الحدود الطرفية

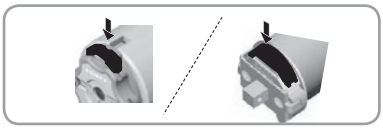

2-4. اقتراحات ونصائح التركيب

2-4-1. هل لديك أسئلة حول Sonesse 50؟

التقييمات	الأسباب المحتملة	الحلول
المنتج الذي يستخدم محرك لا يعمل.	توصيل التمديدات السلكية غير سليم.	افحص التمديدات السلكية وقم بتعديلها إذا تطلب الأمر.
	المحرِّك تحت الحماية الحرارية.	انتظر حتى يبرد المحرك.
	جهاز التحكم غير متوافق.	تحقق من مدى توافقه واستبدل جهاز التحكم عند الحاجة.
المنتج الذي يستخدم المحرِّك يصدر ضجيجا	العجلة والتاج ليسا ملائمين للاسطوانة المستخدمة.	استبدل العجلة والتاج
	المنتج الذي يستخدم محرِّك مضغوط بين الدعامات	حرر بعض الشيء على مستوى الدعامات
	توجد برادة، مسامير داخل الاسطوانة.	نظِّف اسطوانة التدوير.

Copyright © 2016-2017 Somfy Activités SA, Société Anonyme. All rights reserved.

3- الاستخدام والصيانة

لا يتطلب هذا المحرِّك إجراء صيانة

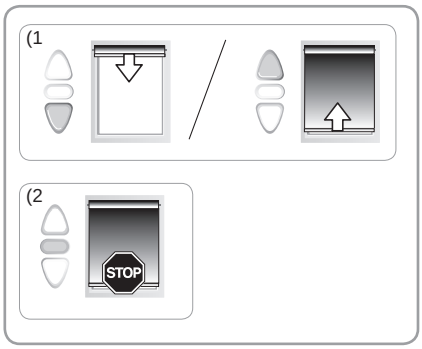

3-1. أزرار الرفع والخفض

تؤدي ضغطة علي زر **Λ** أو **V** إلى صعود أو هبوط كامل للمنتج الذي يستخدم محرِّك.

3-2. وظيفة إيقاف

المنتج الذي يستخدم المحرِّك آخذ في التحرك.
تسبب ضغطة على زر **إيقاف** توقف المنتج الذي يستخدم المحرِّك.

3-3. اقتراحات ونصائح التركيب

3-3-1. هل لديك أسئلة حول Sonesse 50؟

التقييمات	الأسباب المحتملة	الحلول
المنتج الذي يستخدم محرك لا يعمل.	المحرِّك تحت الحماية الحرارية.	انتظر حتى يبرد المحرك.

إذا كان المنتج الذي يستخدم محرِّك لا زال لا يعمل، اتصل بمتخصِّص بالمحرِّكات والتشغيل الآلي للمنازل.

4- البيانات الفنية

التغذية الطاقة	230 فولت ~50 هرتز	120 فولت ~60 هرتز	220 فولت ~60 هرتز	100 فولت ~ 60/50 هرتز
درجة حرارة التشغيل	من - 20 °م إلى+ 60° م			
مستوى الأمان	فئة I			

بموجب هذه الوثيقة تعلن Somfy Activités SA, F-74300 CLUSES بصفتها المصنِّع، أن المحرِّك التي تشمله هذه التعليمات والمجهز لتتم تغذيته بطاقة 230 فولت ~ 50 هرتز والمستخدم كما هو مشار إليه في هذه التعليمات، يتوافق مع المتطلبات الأساسية للتوجيهات الأوروبية المطبّقة ولا سيما التوجيه المتعلق بالآلات EC/2006/42 والتوجيه المتعلق بالتوافق الكهرومغناطيسي UE/2014/30.

يمكنكم الاطلاع على النص الكامل لإعلان المطابقة مع توجيهات الاتحاد الأوروبي على موقع الإنترنت www.somfy.com/ce.
كريستيان راي، رئيس التصديقات، نيابة عن مدير النشاط، مدينة «كلوز»، 09/2017.

Copyright © 2016-2017 Somfy Activités SA, Société Anonyme. All rights reserved.

Somfy Activités SA
50 avenue du Nouveau Monde
F-74300 CLUSES

www.somfy.com

Somfy Activités SA, Société Anonyme, capital 35.000.000 Euros, RCS Annecy 303.970.230 -09/2017